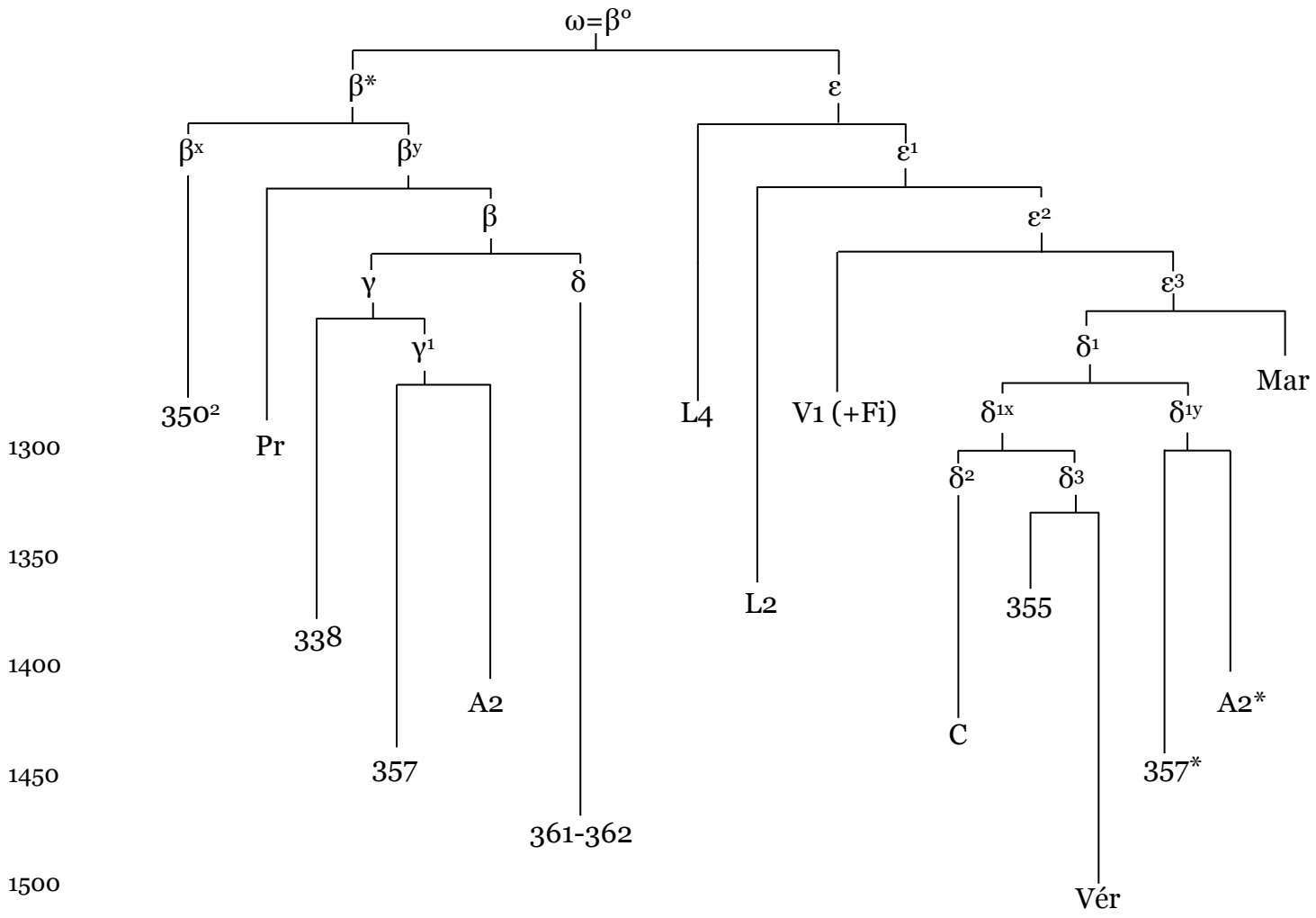
ω=β°
β*
ε
βx
βy
ε1
β
ε2
γ
δ
ε3
γ1
δ1
Mar
350²
Pr
L4
V1 (+Fi)
δ1x
δ1y
1300
δ2
δ3
1350
L2
355
338
1400
A2
A2*
C
1450
357
357*
361-362
1500
Vér